МИК 157.03.06.001

Перв. прим.

Справ. №

Подпись и дата

Инв. № дубл.

Взам. инв. №

Подпись и дата

Инв. № подл.

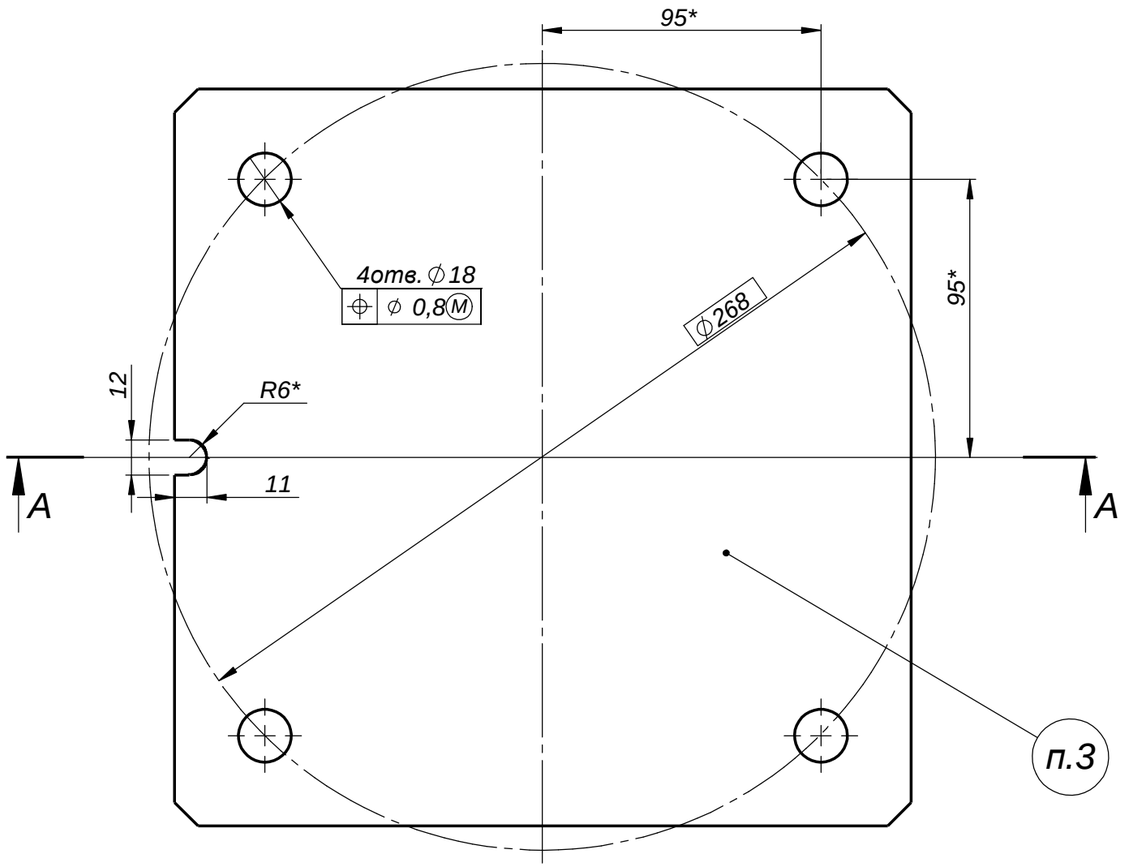

A-A

Ra12,5 (√)

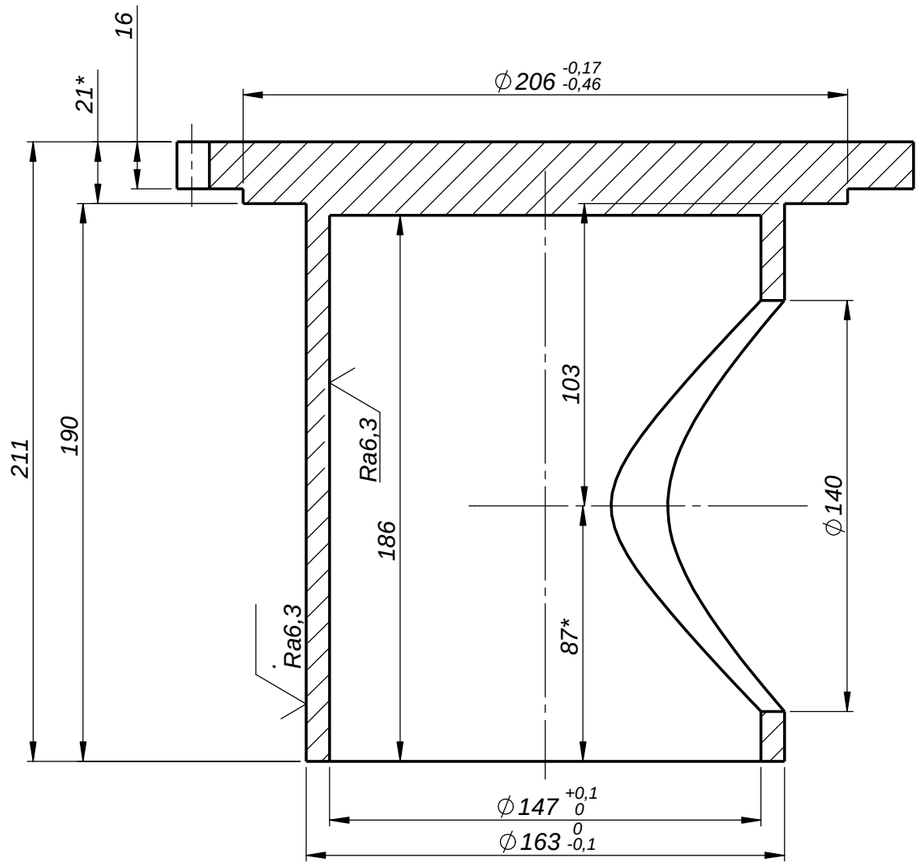

1.*Размеры для справок.
2. H14, h14, ±IT14/2.
3. Маркировать ударным способом МИК 157.03.06.001.
Шрифт 5Пр-3 ГОСТ 26.020-80, глубина знаков 0,3 мм max.
4. Чертеж разработан на основании чертежа
B500.001.064.02.00.00.000-01 ОАО "ВНИИАЭС".

Изм.	Лист	№ докум.	Подпись	Дата	МИК 157.03.06.001			
					Гильза	Лит.	Масса	Масштаб
Разраб.		Шестаков		02.14г			14,2	1:2
Пров.		Натолин		02.14г		Лист	Листов 1	
Т.контр.		Гусев		02.14г				
Н.контр.		Шаповалов		02.14г	Ст3сп ГОСТ 380-2005	ООО ППП "МИК XXI"		
Утв.		Натолин		02.14г				

Формат А3

PDF created with pdfFactory Pro trial version www.pdffactory.com